Ten dokument jest wyłączną własnością DOMAX Sp. z o.o. Nie może być kopiowany w całości, ani w części bez pisemnej zgody DOMAX Sp. z o.o. Jego zawartość nie może być udostępniana osobą trzecim, ani używana do nieautoryzowanych celów. Naruszenia będą ścigane.

| Rew. | Opis | Data | Zmienił | Zatwierdził |
|---|---|---|---|---|
| | | | | |
| | | | | |
| | | | | |

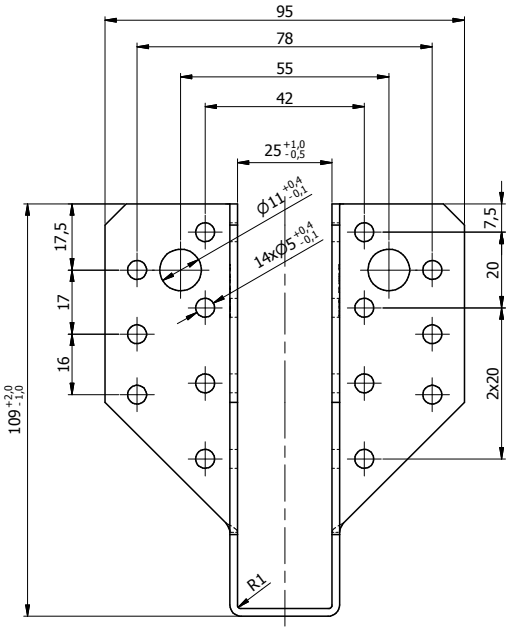


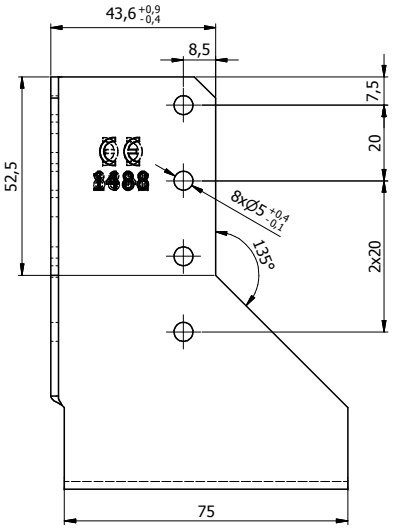


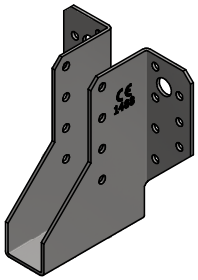

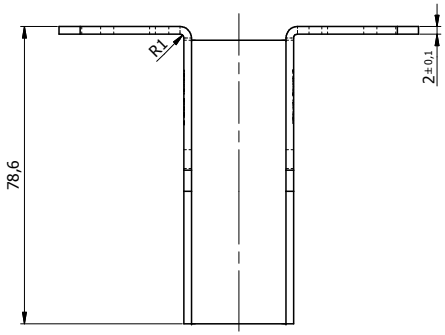


Uwagi:
1. Tolerancje ogólne PN-EN 22768 mK
2. Dopuszcza się wykonanie bez ściętych narożników.
3. Dopuszcza się wykonanie bez nabitych cech.

| Poz. | Detal | Ilość | Opis | Materiał | Pow. [dm2] | Waga [kg] |
|---|---|---|---|---|---|---|
| 1 | WB 40 | 1 | WBR 240-G | DX51D | 3,68 | 0,272 |

| | | | |
|---|---|---|---|
| Projektował | Sprawdził | Zatwierdził | Kod: WB |
| Kreślił: K. Rytlewski | | | |
| Index: 45401 | Data: 26.10.2017 | | Arkusz: 1/1 |
| domax DOMAX Sp. z o.o. | Wieszak belki WB 40 | | |
| | WB 40 | | Rewizja |